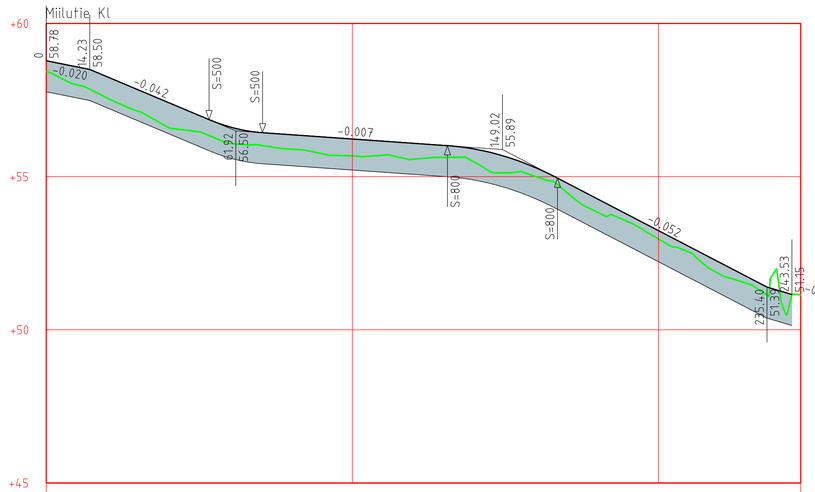

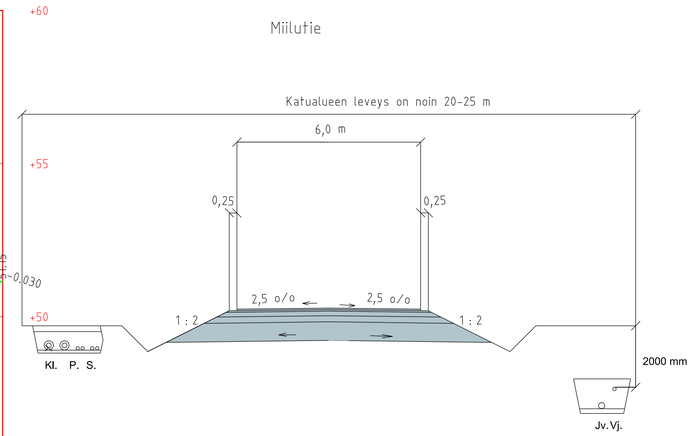

Huom ! Työmaaolosuhteiden mukaan, käytetään eristyshiekan alla suodatinkangasta II lk
Huom ! Vesihuolto ja muut tekniset järjestelmät sijoitetaan eri puolille katua

Vesijohto, laatu
Sadevesiviemäri, sisäpohjan korkeus
Putken mitat ja laatu
Paalu, kaivoväli ja kaltevuus
Jätevesiviemäri, sisäpohjan korkeus
Putken mitat ja laatu
Paalu, kaivoväli ja kaltevuus
Päällysrakene

0 20 40 60 80 100 120 140 160 180 200 220 240

Matka

Kaltevuus / Pyöristyssäde: -0.020 | 14.23 | -0.042 | 53.18 | S=500 | 70.66 | -0.007 | 131.03 | S=800 | 166.98 | -0.052 | 235.40 | 243.53 | -0.030

Tasausviivan korkeus: 58.78 58.58 58.26 57.84 57.42 57.00 56.62 56.44 56.37 56.30 56.23 56.16 56.09 56.02 55.90 55.65 55.28 54.79 54.27 53.75 53.23 52.71 52.19 51.67 51.26 51.39

Maanpinnan korkeus: 58.44 58.00 57.57 57.14 56.60 56.46 56.08 56.03 55.90 55.75 55.67 55.71 55.57 55.63 55.46 55.13 55.00 54.48 53.84 53.53 52.96 52.54 51.82 51.47 50.94 51.14

Kaarevuus
Ajoradan sivukaltevuus

Rakennekerrokset kaikilla teillä
Siltti/ Moreenipohja:

Päällyste AB 16/100		5 cm
Kiilausk. murske 0-16		5 cm
Kantava kerros, murske	0-35	10 cm
Jakavakerros, murske 0-65		30 cm
Eristyshiekka,		60 cm
Yhteensä		110 cm

Rakennekerrokset kaikilla teillä
Kalliopohja:

Päällyste AB 16/100		5 cm
Kiilausk. murske 0-16		5 cm
Kantava kerros, murske	0-65	15 cm
Irtilouhinta		60 cm
Yhteensä		85 cm

LAPUA

LAPUAN KAUPUNKI

Kaup.osa	Kortteli	Tontti	Alue	Viranomaisten arkistomerkintöjä varten/ Tierekisteritunnus
HONKIMÄKI				II . 09 . xx
Rakennustoimenpide				Piirustuslaji
KADUNRAKENNUS				
Työn nimi ja osoite				Piirustuksen sisältö / Mittakaava
MIILUTIE				PITUUSLEIKKAUS 1:1000/1:100
				TYYPPIPOIKKILEIKKAUS 1:100
Päiväys	Suunnittelija			Hyväksymismerkinnät
25.07.2013	ALK			Suunnittelualo / Työnumero / Pir.no